Drzwi (stona wewnetrzna)

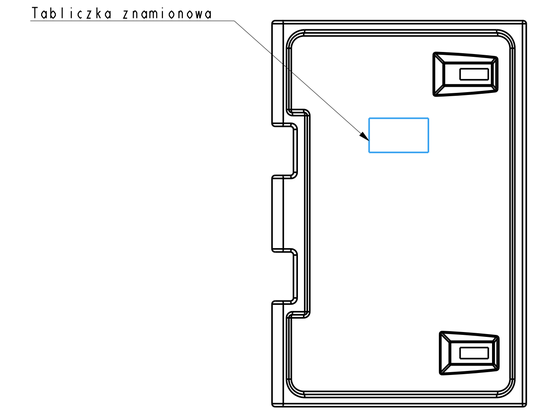

SCALE 0,100

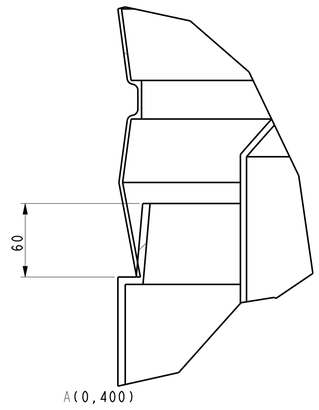

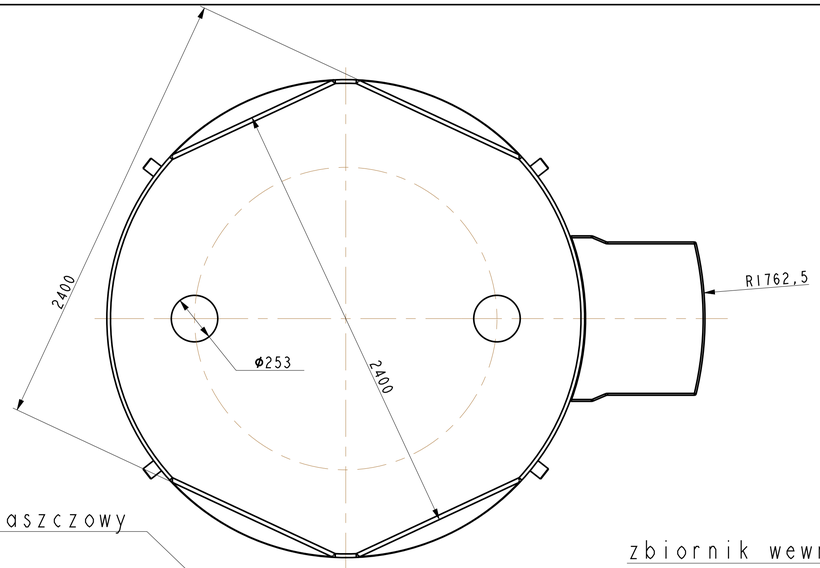

zbiornik zewnetrzny pokrywa

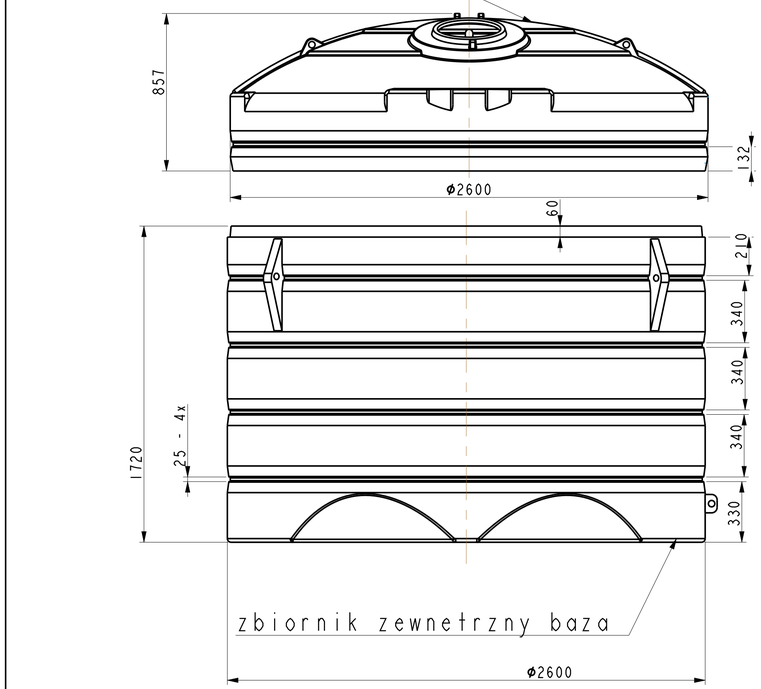

Zbiornik dwuplaszczowy

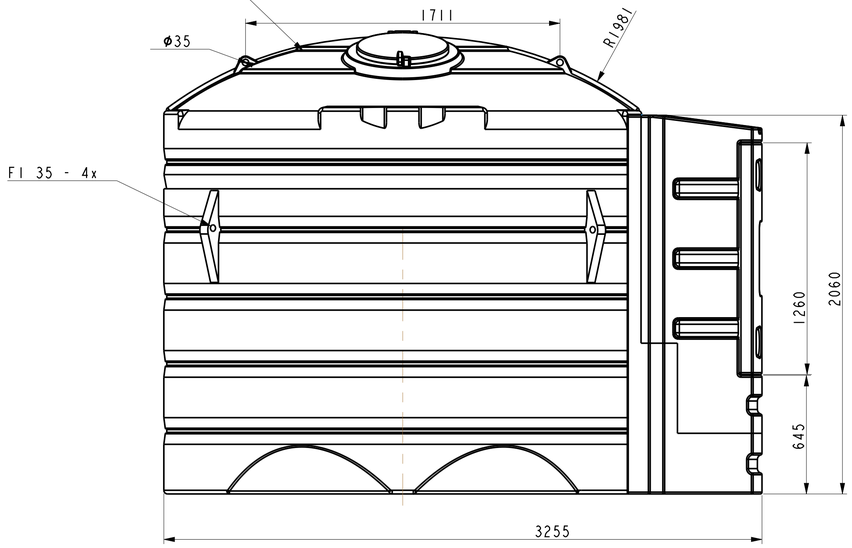

zbiornik wewnetrzny

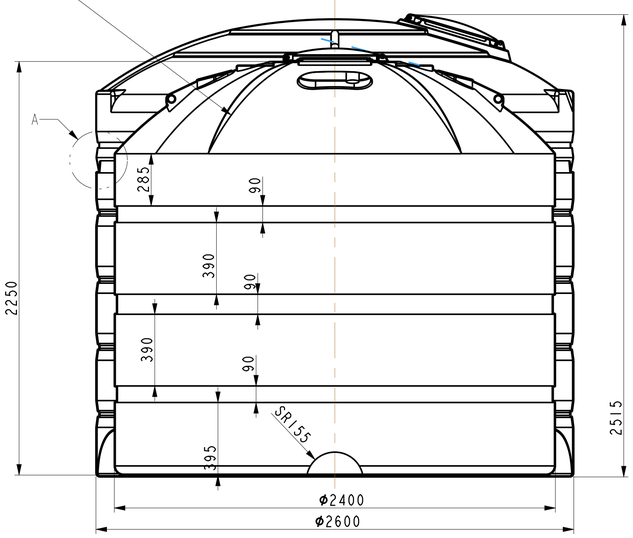

SECTION B-B

Uwagi:

1. Max. temp. pracy +50°C
2. Min. temp. pracy - 30°C
3. Min. grubosc scianek 5.4 mm (zgodnie z norma PN-EN 13341+A1:2011)
4. Pojemnosc zbiornika wewnetrznego 9000l ,pojemność zalewowa 5000L
5. Material PE-LLD
6. Zbiornik zgodny z norma PN-EN 13341+A1:2011
7. Rodzaj magazynowanej cieczy: oleje opalowe lekkie, nafty, oleje napedowe domowego uzytku (zgodnie z Rozp. Min. Gosp. z dn. 18.09.2001 (DzU 113, Poz.1211)
8. Zabezpieczenie antykorozyjne - zbiornik z PE - nie dotyczy
9. Zywotnosc zbiornika wynosi 10 lat.
10. Zbiornik bezcisnieniowy, proba szczelnosci hydrauliczna bez osprzetu przy cisnieniu probnym 0,1 bar.
11. Pozostale wymiary przyjac z wersji elektronicznej

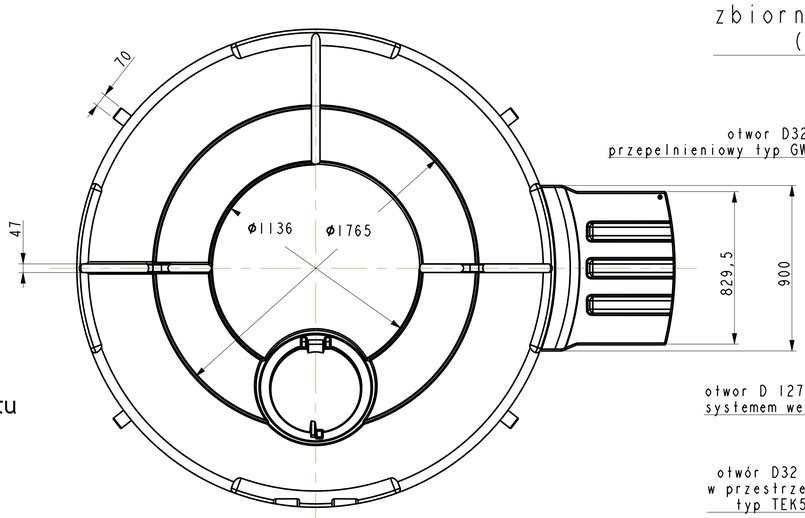

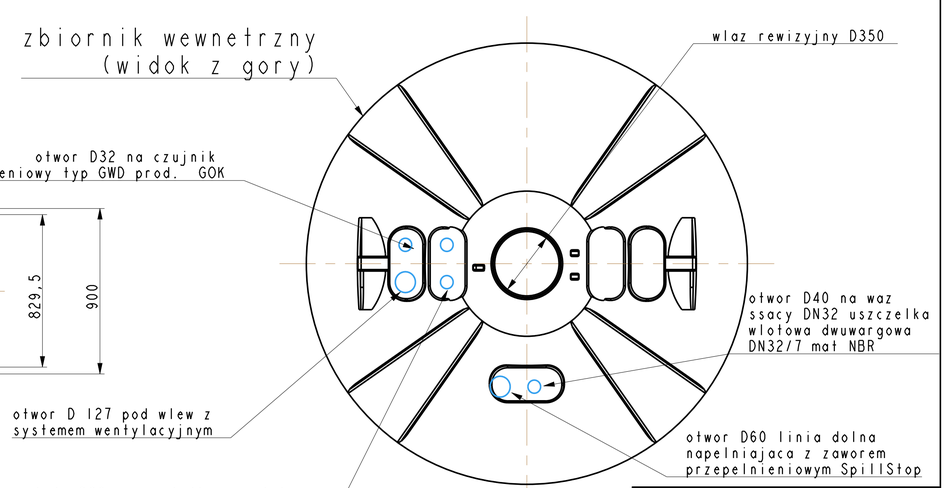

JFC9000/5000.CERT

Notes:
1. Material: .....
2. General .....
3. Colour: .....
4. Symmetry may be assumed
5. Weight:.....kgs
6. All dimensions in mm

Rev.	Description	Date
004		
003		
002		
001		
000	Initial Drawing	00/00/00

JFC Polska Sp. Z o.o.

Description:

JFC9000/5000 Zbiornik Dwuplaszczowy

Date:	Drawn by:	Sheet:	Part Number:
24-Oct-22	T. Sawczuk	1 of 1	JFC9000/5000.ZLOZENIE
Scale:	Approved by:	Drw. Rev:	Drawing Number:
Not To Scale	---	000	JFC9000/5000.CERT

This document and the information contained are strictly confidential and are the sole property of JFC Polska Sp. Z o.o. and JFC Manufacturing Co. Ltd.and may not be copied or reproduced in any form, without prior written consent of JFC Polska Sp. Z o.o. and JFC Manufacturing Co. Ltd.